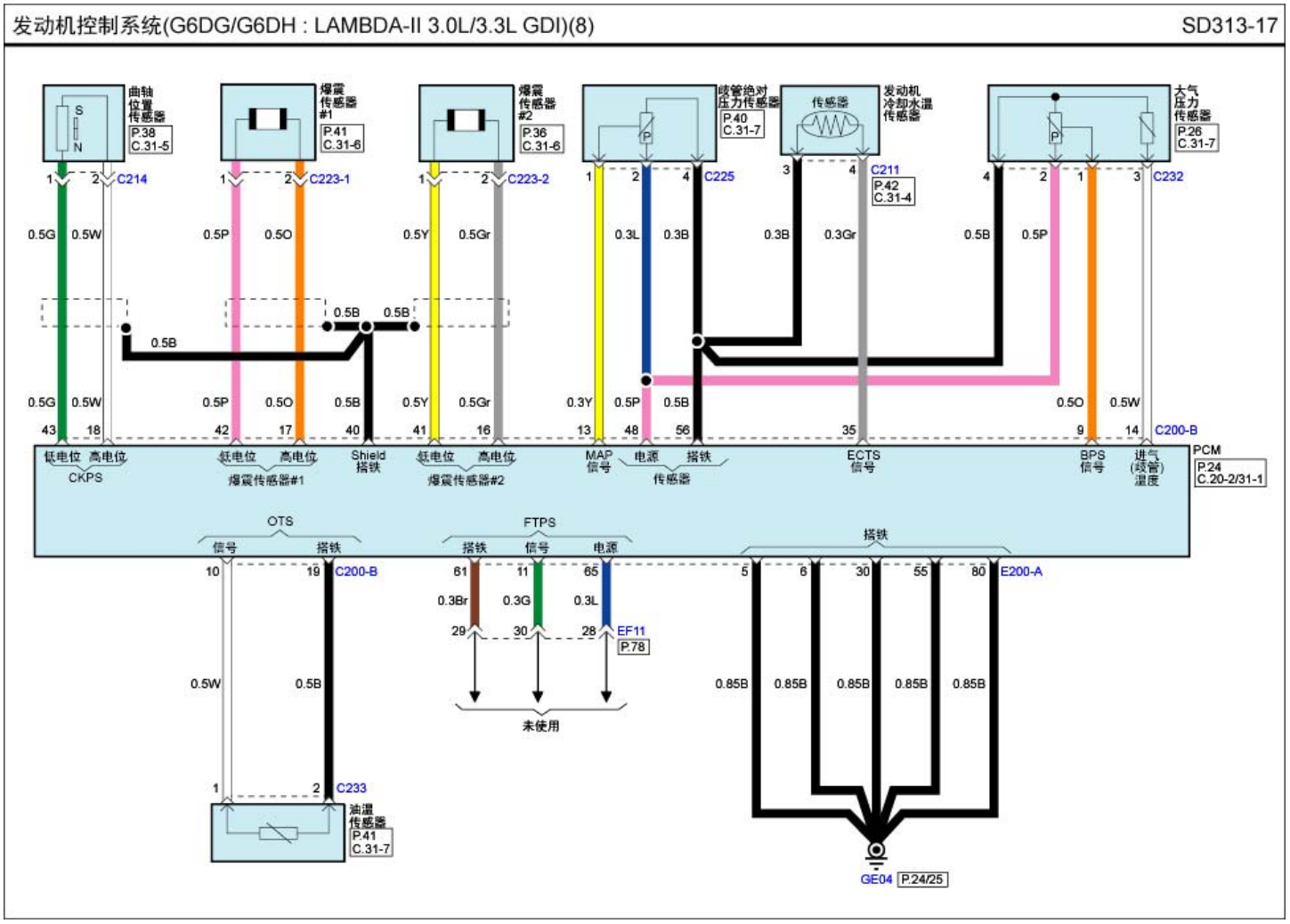
发动机控制系统(G6DG/G6DH : LAMBDA-II 3.0L/3.3L GDI)(8)
SD313-17
曲轴位置传感器
P.38
C.31-5
爆震传感器#1
P.41
C.31-6
爆震传感器#2
P.36
C.31-6
歧管绝对压力传感器
P.40
C.31-7
传感器
发动机冷却水温传感器
C211
P.42
C.31-4
大气压力传感器
P.26
C.31-7
C214
C223-1
C223-2
C225
C232
C200-B
低电位 高电位
CKPS
低电位 高电位
爆震传感器#1
Shield
搭铁
低电位 高电位
爆震传感器#2
MAP
信号
电源 搭铁
传感器
ECTS
信号
BPS
信号
进气(歧管)温度
PCM
P.24
C.20-2/31-1
OTS
信号 搭铁
FTPS
搭铁 信号 电源
搭铁
EF11
P.78
未使用
C233
油温传感器
P.41
C.31-7
E200-A
GE04 P.24/25